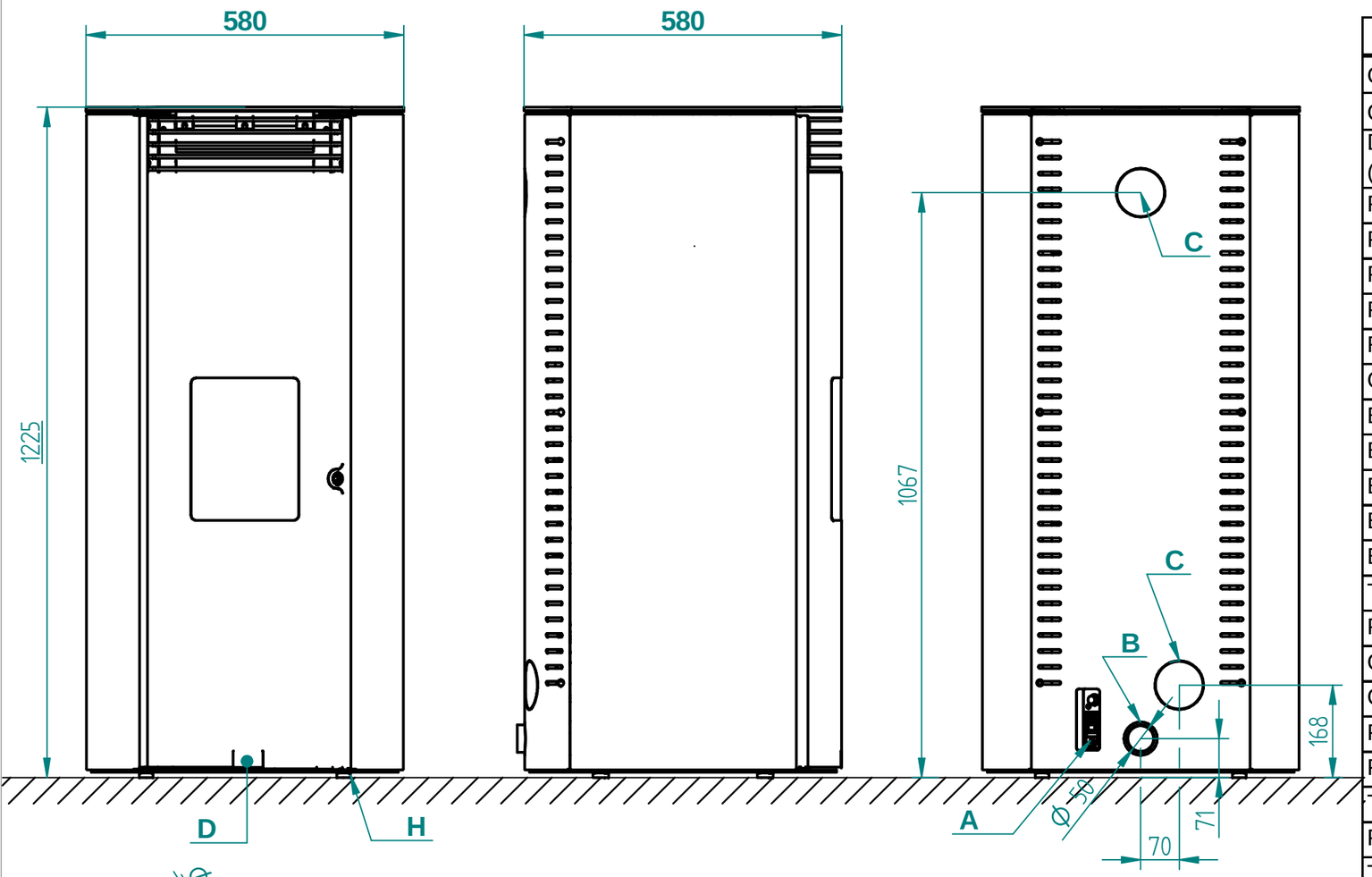

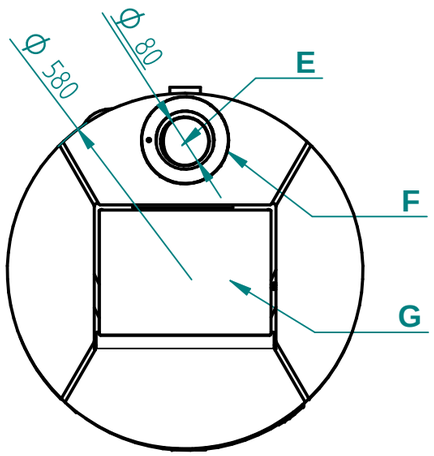

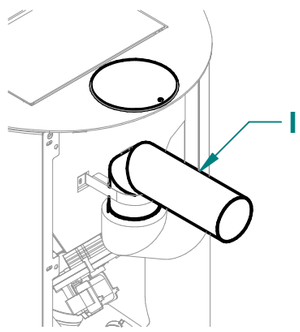

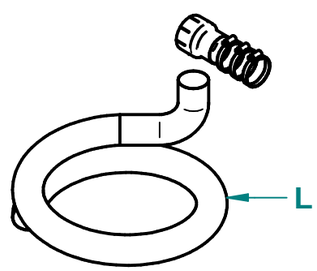

TABELLA TECNICA

Classe di efficienza energetica	-	**A+**
Classe secondo Decreto n°186 del 07/11/2017	-	★★★★
Distanza minima da materiali infiammabili (Dietro-Dx/Sx-Pavimento)	mm	**100 - 200 - 0**
Potenza termica introdotta *	kW	**9.0 - 2.7**
Potenza termica nominale *	kW	**8.2 - 2.5**
Potenza termica all'acqua *	kW	**-**
Potenza termica all'aria *	kW	**8.2 - 2.5**
Rendimento termico *	%	**91.8 - 95.1**
Consumo orario * / **	kg/h	**1.86 - 0.56**
Emissione CO al 13% O_2 *	%	**0.013 - 0.025**
Emissione CO al 13% O_2 *	mg/m³	**163 - 309**
Emissione CnHm al 13% O_2 *	mg/m³	**3 - 5**
Emissione NOx al 13% O_2 *	mg/m³	**150 - 142**
Emissione polveri PP al 13% O_2 *	mg/m³	**20 - 33**
Temperatura max acqua impostabile	°C	**-**
Pressione max acqua di esercizio	bar	**-**
Capacità acqua termocamera	l	**-**
Capacità serbatoio pellet	Kg	**15**
Perdite di carico lato acqua ▲T 10K	mbar	**-**
Perdite di carico lato acqua ▲T 20K	mbar	**-**
Temperatura uscita fumi *	°C	**158.8 - 75.4**
Portata dei fumi *	g/s	**4.9 - 2.3**
Tiraggio canna fumaria min - max	Pa	**10 - 12**
Diametro tubo scarico fumi	mm	**Ø80**
Alimentazione elettrica		**230V-50Hz-2A**
Assorbimento elettrico	W	**Start 380 - Stand By 3.5 Pnom. 120 - Prid. 65**
Dimensioni d'ingombro H - L - P	mm	**1225 - 580 - 580**
Peso a vuoto	Kg	**128**
Diametro presa d'aria	mm	**50**
Volume riscaldabile ***	m³	**234**

* alla Potenza nominale e alla Potenza ridotta

** Il consumo di pellet può variare dal tipo di pellet utilizzato

*** In funzione dello stato di isolamento dell'abitazione e calcolato su 35 W/m³

		Legenda
	A	Allacciamento cavo elettrico
	B	Aspirazione aria comburente Ø 50 mm
	C	Allacc. tubo espulsione fumi posteriore Ø 80 mm
	D	Pannello di emergenza interno
	E	Uscita tubo espulsione superiore fumi Ø 80 mm
	F	Anello chiusura foro D140 d90 x tubo coassiale
	G	Sportello serbatoio pellet
	H	Piedini regolabili
OPT	I	Kit ucita fumi posteriore + tappo_**L90UA1DA**
OPT	L	Predispos. scarico fumi 80/125-130_**L90UA1HA**

STUFA PELLET mod. AVANA

marchio ANSELMO COLA

Codice	Colore	EAN 13
LA12090W	Nero	8028693881470
LA12082W	Bronzo	8028693881494
LA12072W	Perla	8028693881487

ANSELMO cola®
viale del Lavoro 37040 ARCOLE (VR) tel. 045 6144043

Tolleranze generali non indicate
classe di tolleranza
ISO 2768 - mK

Descrizione: Stufa a pellet modello AVANA		
Codice: LA12000W	Revisione: 03	Assieme: AVANA
	Note	
Scala: 1:10	Peso pezzo: 0,000 kg	Disegnatore: UTCCOLA
Foglio: A3		Data: 20/10/2020

A termini di legge è vietato l'uso, la divulgazione e la riproduzione del presente senza l'autorizzazione scritta della Ditta Cola s.r.l